Teileliste Schneidaggregat mit Gegenmesser schwere Ausführung
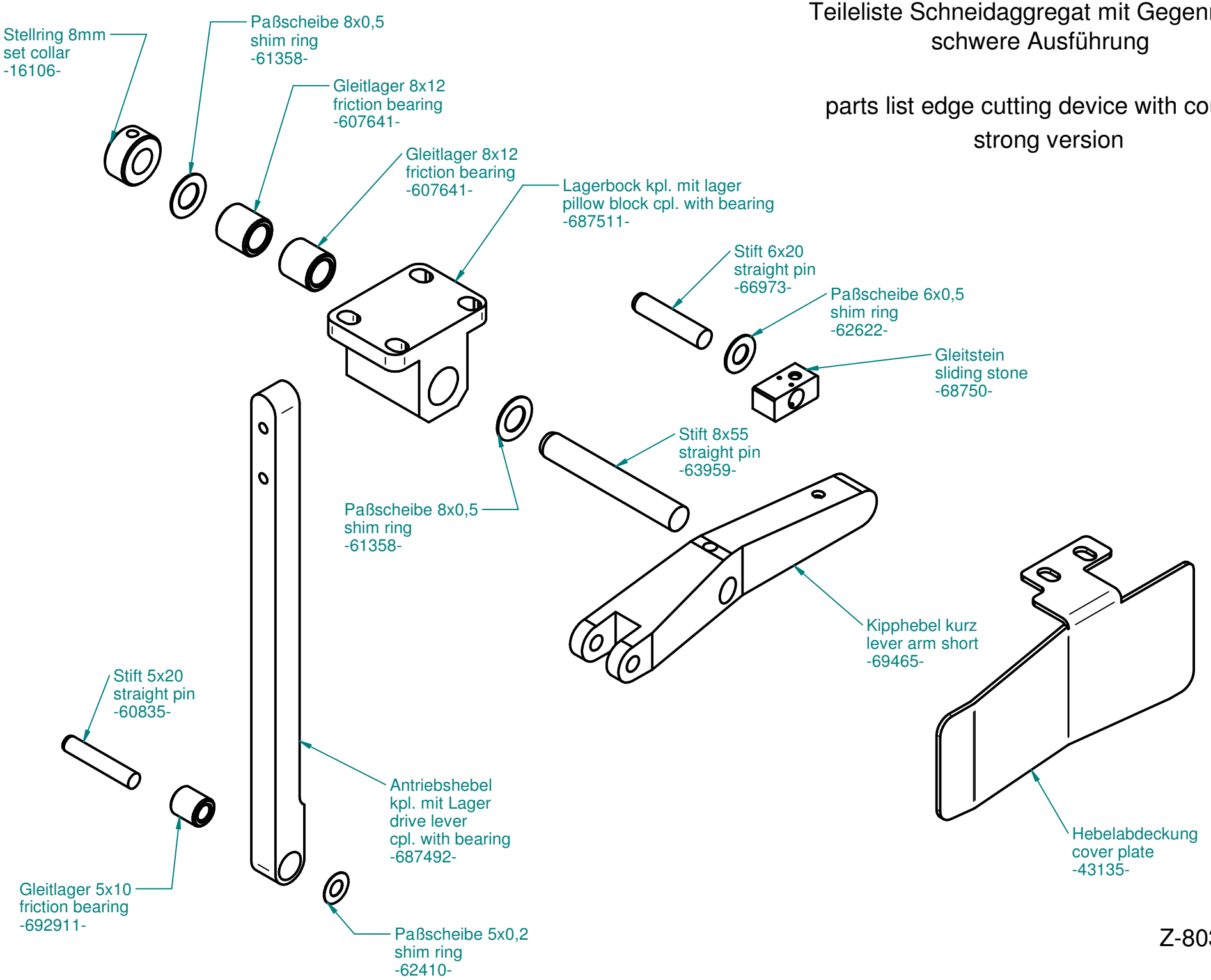
parts list edge cutting device with counter knife strong version